RENGLON 1.12
MUEBLE DE GUARDADO 0,90 m
MELAMINA GRIS CENIZA

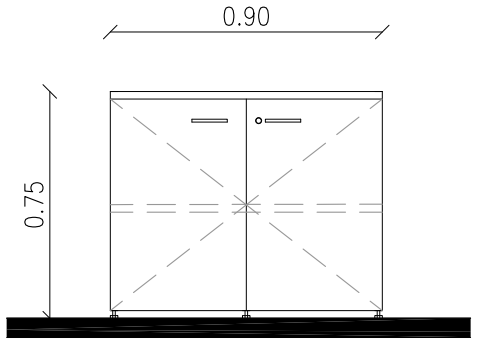

VISTA

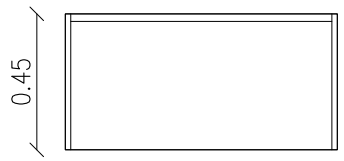

PLANTA

RENGLON 1.13
MUEBLE DE GUARDADO ALTO 0,90 m
MELAMINA GRIS CENIZA

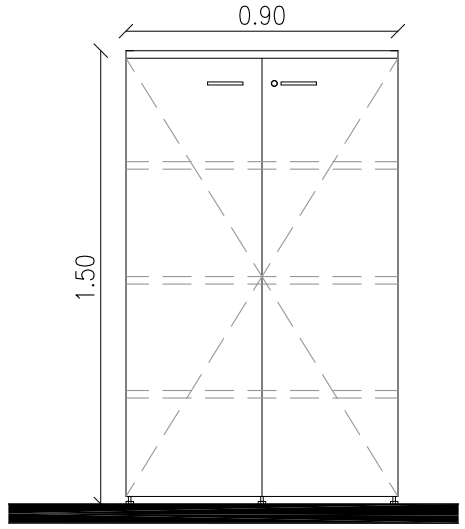

VISTA

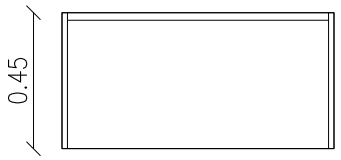

PLANTA

RENGLON 1.14
MUEBLE DE GUARDADO TORRE
MELAMINA GRIS CENIZA

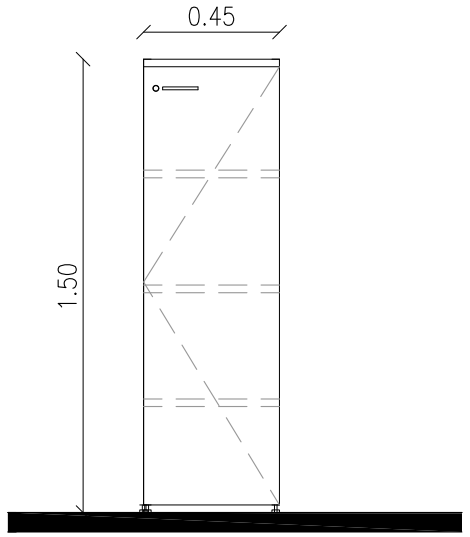

VISTA

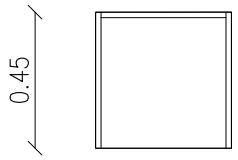

PLANTA

RENGLON 1.15
CAJONERA RODANTE
MELAMINA GRIS CENIZA

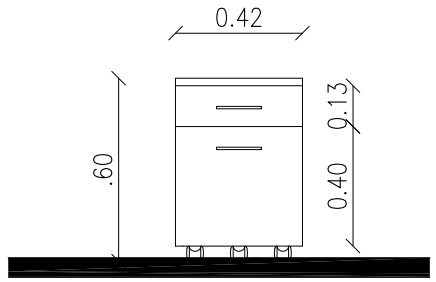

VISTA

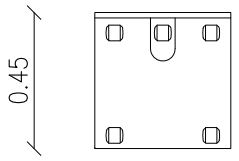

PLANTA

RENGLON 1.16
PANEL 1,20 m X 1,20 m
MELAMINA GRIS GRAFITO

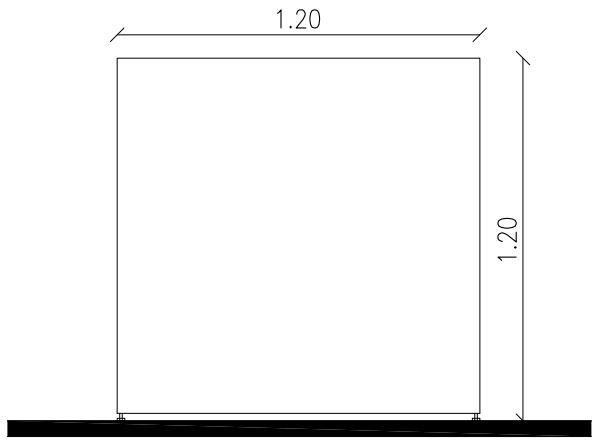

VISTA

RENGLON 1.17
PANEL 1,20 m X 1,40 m
MELAMINA GRIS GRAFITO

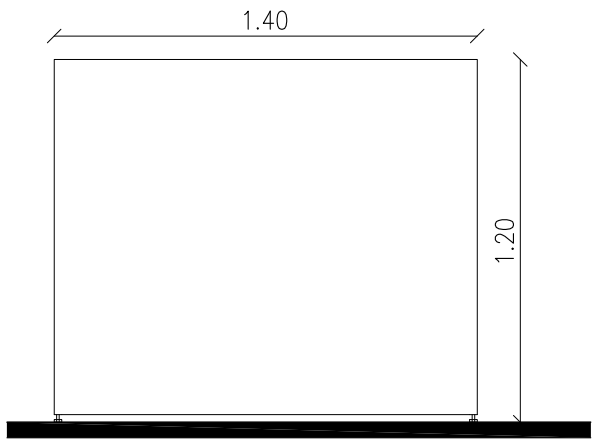

VISTA

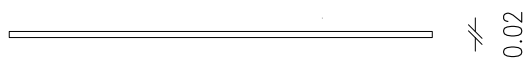

observaciones:

MinisterioPúblicoFiscal
de la Ciudad Autónoma de Buenos Aires

SECRETARIA DE COORDINACION ADMINISTRATIVA

Oficina de Infraestructura

Departamento de Servicios Generales

SOLICITUD DE MOBILIARIO SEDES

Fecha:	Escala: en hoja A3:
SEPTIEMBRE 2017	1:25 cotas en m

ANEXO III – C

Titulo
RENGLON 1

Archivo
R 1,2,3 PM2017. dwg